Rozměry čerpadel

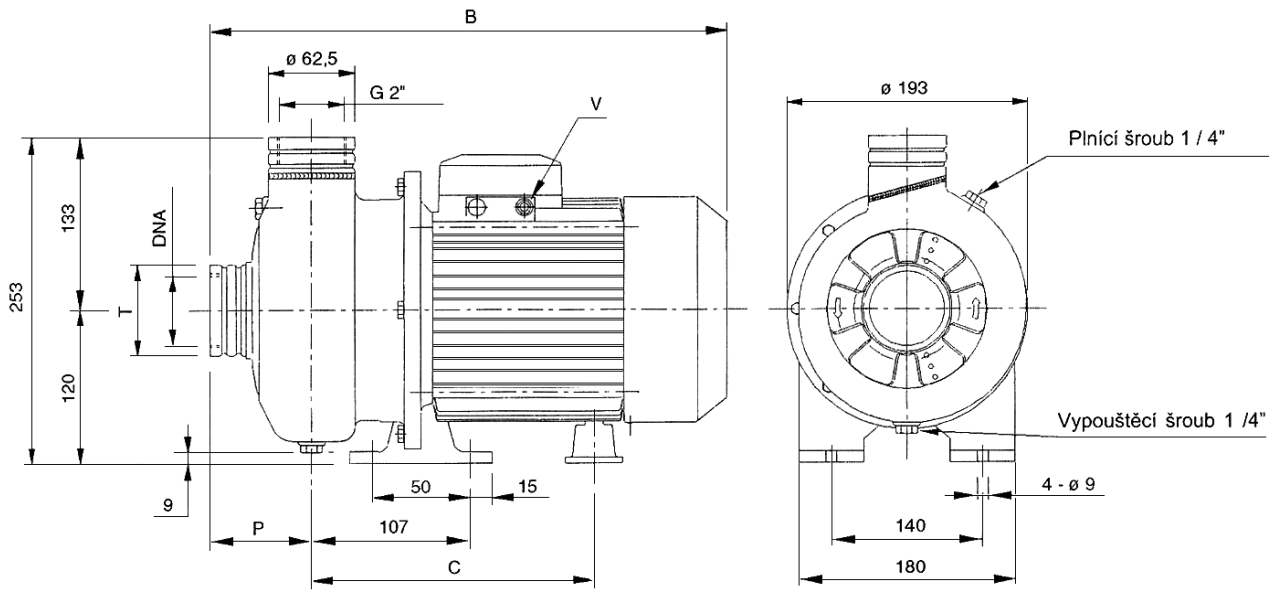

Typ čerpadla	Rozměry v mm					
	B	C	P	V	Φ T	Φ DNA
CRX / 150	364	198.5	74	PG11	62.5	G 2″
CRX / 200	364	198.5	74	PG11	62.5	G 2″
CRX / 300	390	215.5	78	G 3/8″	80	G 2″ 1/2
CRX / 400	415	240.5	78	G 3/8″	80	G 2″ 1/2